Bedieningsinstructies

HOME DELUXE
WIR MACHEN DEIN ZUHAUSE

Whirlpool buiten SPLASH

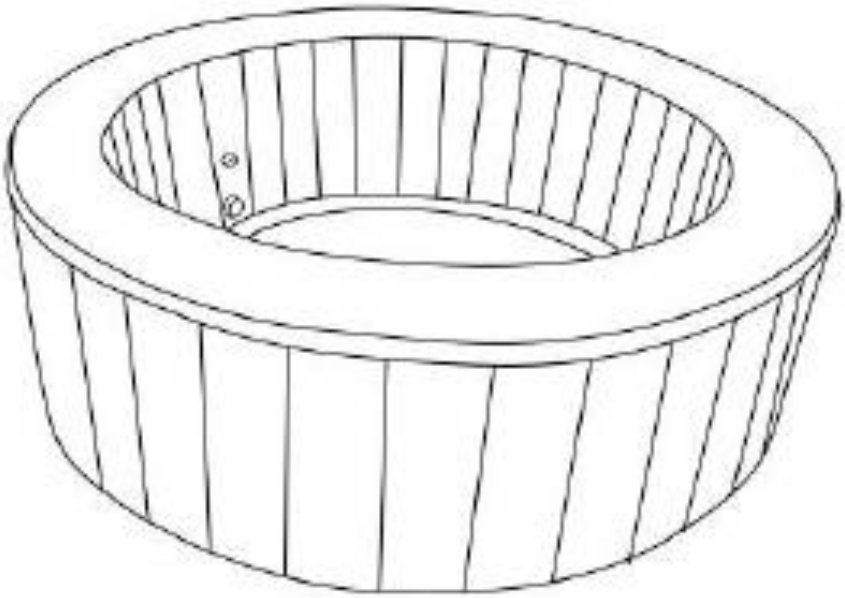

Ontworpen in Duitsland

BELANGRIJK:
BEWAREN VOOR TOEKOMSTIG GEBRUIK. ZORGVULDIG LEZEN!

Inhoud

Uitleg van symbolen 3
Technische gegevens 4
Veiligheidsinstructies 4
Omvang van de levering 9
Installatieplaats 9
Montage 11
Bedieningselement 14
Opslag 17
Onderhoud 17
De filtercassette reinigen 18
Water afvoeren 19
Problemen oplossen 20
Elektrische en elektronische apparatuur - Informatie voor particuliere huishoudens 22
Garantie 24

Uitleg van symbolen

Symbool	Uitleg van symbolen
	**WAARSCHUWING** Het symbool geeft mogelijke gevaren aan die kunnen leiden tot dodelijk of ernstig letsel. Lees de bijbehorende opmerking voordat u de betreffende installatie- of toepassingsstap uitvoert.
	**INFO** Het symbool geeft belangrijke informatie en duidt op materiële schade. Neem deze in acht voordat u de betreffende installatie- of toepassingsstap uitvoert om problemen te begrijpen en schade te voorkomen.
	**CE-etikettering** Het symbool verklaart dat het product voldoet aan de geldende eisen van de Europese Gemeenschap. De actuele conformiteitsverklaring is op aanvraag verkrijgbaar bij Home Deluxe GmbH.
	**Lees de gebruiksaanwijzing** Het symbool geeft aan dat de gebruiksaanwijzing zorgvuldig moet worden gelezen voordat het apparaat wordt gemonteerd/geïnstalleerd en/of gebruikt.
	**Verwijdering van elektrische en elektronische apparaten** Elektrische en elektronische apparaten mogen niet met het huishoudelijk afval worden weggegooid!
	**Niet duiken** Het symbool geeft aan dat het verboden is om met het hoofd in het water te springen. Het is mogelijk om in het water in botsing te komen met andere mensen.
	**Risico op verdrinking** Het symbool geeft aan dat kinderen en personen met verminderde fysieke, zintuiglijke of mentale capaciteiten of gebrek aan ervaring en kennis niet zonder toezicht in het water mogen.
	**Houd toezicht op kinderen in waterfaciliteiten** Het symbool geeft aan dat kinderen in waterfaciliteiten onder toezicht van volwassenen moeten staan.
	**Beschermingsklasse I** Het symbool geeft aan dat alle geleidende behuizingsonderdelen van de apparatuur moeten worden aangesloten op het aardgeleidersysteem van de vaste elektrische installatie. Het is een beschermende aarding. Bij foutstroom wordt het circuit spanningsloos gemaakt door een zekering.
	**Wisselstroom** Het symbool geeft aan dat het product wordt gebruikt met wisselstroom.
	**Trek de stekker uit het stopcontact** Het symbool geeft aan dat de stekker uit het stopcontact moet worden getrokken voordat er onderhoudswerkzaamheden aan elektrische apparaten worden uitgevoerd.

Algemene informatie
De installatie-instructies maken deel uit van de SPLASH whirlpool: ze bevatten belangrijke informatie over installatie en gebruik. Lees de installatie-instructies, vooral de veiligheidsinstructies, zorgvuldig door voordat u de whirlpool gebruikt en bewaar ze op een veilige plaats. Gebruik het product alleen zoals beschreven in deze instructies om ongelukken of schade te voorkomen. Als je de whirlpoolkuip doorgeeft aan derden, moet deze montagehandleiding ook worden overhandigd.

Beoogd gebruik
Het product is uitsluitend bedoeld voor privégebruik en is niet geschikt voor commercieel gebruik. Gebruik de Whirlpool SPLASH alleen zoals beschreven in deze installatiehandleiding. Elk ander gebruik wordt beschouwd als onjuist en kan leiden tot materiële schade of persoonlijk letsel. De fabrikant aanvaardt geen aansprakelijkheid voor schade veroorzaakt door onjuist of oneigenlijk gebruik.

Technische gegevens

Whirlpool buiten SPLASH	
Nominaal vermogen	~220 - 240 V 50 Hz
Opwarmtijd	1,5°C/u
Verwarming	1800 W
Luchtstroom	600 W
Prestaties	2400 W
Lengte netsnoer	350 cm
IP-beschermingsklasse[1)]	IPX5
Buitendiameter	⌀ 208 cm
Binnendiameter	⌀ 160 cm
Hoogte	65 cm
Watercapaciteit	1000 liter
Aantal luchtsproeiers	130
Diameter luchtsproeier	⌀ 3 mm

1) **IPX5**: Bescherming tegen waterstralen (spuitmond) vanuit elke hoek

Veiligheidsinstructies



- Het apparaat kan worden gebruikt door kinderen vanaf 8 jaar en personen met beperkte fysieke, zintuiglijke of mentale capaciteiten of gebrek aan ervaring en kennis, als ze onder toezicht staan of instructies hebben gekregen over het veilige gebruik van het apparaat en de gevaren begrijpen. Kinderen mogen niet met het apparaat spelen. Reiniging en onderhoud mogen niet worden uitgevoerd door kinderen zonder toezicht.
- Het apparaat moet worden gevoed via een aardlekschakelaar (RCD) met een nominale uitschakelstroom van maximaal 30 mA.
- Elektrische installaties moeten voldoen aan de vereisten van de plaatselijke normen. Geaarde apparaten moeten permanent op het stopcontact worden aangesloten.
- Onderdelen die onder spanning staan, met uitzondering van onderdelen met een extra lage veiligheidsspanning van 12 V of minder, moeten ontoegankelijk zijn voor een persoon in de whirlpool.



- Er mag geen verlengkabel, timer, adapter of converterstekker worden gebruikt voor aansluiting op de voeding
- Steek de stekker alleen in een geaard stopcontact.
- Onderdelen met elektrische componenten, met uitzondering van afstandsbedieningen, moeten zo worden vastgemaakt dat ze niet in de whirlpool kunnen vallen.
- Gebruik de whirlpool niet als het regent om elektrische schokken te voorkomen.
- Gebruik de whirlpool nooit als de zuigaansluitingen defect zijn of ontbreken. Vervang nooit een aanzuigfitting door een die ontworpen is voor minder dan het debiet dat op de originele aanzuigfitting is aangegeven.
- Om het risico op letsel te verkleinen, mogen kinderen dit product alleen onder streng toezicht gebruiken.
- Water trekt kinderen aan. Sluit de cover van de whirlpool altijd na elk gebruik. Als de jetfunctie wordt gebruikt, zorg er dan voor dat de cover van de whirlpool eerst wordt geopend.
- Schakel het apparaat niet in als de mogelijkheid bestaat dat het water in de whirlpool bevroren is.
- Risico op elektrische schokken. Bedien nooit een elektrisch apparaat als je in de hot tub zit of als je lichaam nat is. Plaats nooit elektrische apparaten zoals lampen, telefoons, radio's of televisies binnen een afstand van 1,5 meter.
- Huisdieren moeten uit de buurt van de hot tub gehouden worden om schade te voorkomen.
- Plaats het product alleen op een oppervlak dat bestand is tegen de vloerbelasting van uw whirlpool.
- De whirlpool mag niet worden opgezet of buiten staan bij temperaturen lager dan 4°C.
- Om gevaar als gevolg van het onbedoeld opnieuw inschakelen van de thermische beveiliging te voorkomen, mag dit apparaat niet worden gevoed via een extern schakelapparaat, zoals een timer, of worden aangesloten op een circuit dat regelmatig wordt in- en uitgeschakeld door het elektriciteitsbedrijf.
- Schoonmaak- en onderhoudswerkzaamheden mogen niet zonder toezicht door kinderen worden uitgevoerd.
- De whirlpool mag niet geïnstalleerd worden bij temperaturen lager dan 4°C.
- Risico op badongelukken (vooral bij kinderen jonger dan 5 jaar). Er moet voor worden gezorgd dat kinderen geen ongeoorloofde toegang krijgen tot de whirlpool. Dit kan door een volwassen toezichthouder de toegang tot de badzone te laten bewaken of door een badbeveiliging te installeren. Om ongelukken tijdens het gebruik van de hot tub te voorkomen, moeten kinderen altijd onder toezicht staan.
- Gevaar voor verdrinking! Controleer de cover van de hot tub regelmatig op lekken, vroegtijdige slijtage, schade of tekenen van veroudering. Gebruik nooit een versleten of beschadigde cover, want die biedt niet de bescherming die nodig is om te voorkomen dat kinderen de hot tub zonder toezicht gebruiken.
- Gevaar voor letsel! De aanzuigaansluitingen van de whirlpool zijn exact afgestemd op het beoogde debiet van de pomp. Als de zuigaansluitingen of de pomp vervangen moeten worden, moet u controleren of de specificaties voor het debiet overeenkomen. Als de aansluitingen defect zijn of ontbreken, mag de whirlpool niet in gebruik worden genomen. Een aanzuigaansluiting mag nooit worden vervangen door een reserveonderdeel waarvan de waarden lager zijn dan de waarden die op de originele aanzuigaansluiting staan vermeld.
- Gevaar voor letsel! Als het netsnoer beschadigd is, moet de whirlpool SPLASH onmiddellijk buiten gebruik worden gesteld.
- Gevaar voor elektrische schokken! Gebruik geen elektronische apparaten zoals lampen, telefoons, radio's of televisies binnen 1,5 meter van de whirlpool.
- Risico op elektrische schok! Risico op elektrische schokken. Gebruik de whirlpool niet als het regent, onweert of bliksemt.

- Laat kinderen dit product niet gebruiken zonder voortdurend toezicht om het risico op letsel te beperken.
- Zet de whirlpool na elk gebruik altijd vast met de cover.

OM HET RISICO OP LETSEL/ZIEKTE TE VERMINDEREN:



1. Het water in de whirlpool mag nooit warmer zijn dan 40°C. Watertemperaturen tussen 38°C en 40°C worden als veilig beschouwd voor een gezonde volwassene. Lagere watertemperaturen worden aanbevolen voor kleine kinderen en als de hot tub langer dan 10 minuten wordt gebruikt. Vraag voor gebruik medisch advies.
2. Omdat te hoge watertemperaturen tijdens de eerste maanden van de zwangerschap een ernstige bedreiging vormen voor ongeboren baby's, moeten zwangere of mogelijk zwangere vrouwen de watertemperatuur in het bubbelbad niet te hoog instellen, de tijd dat ze het bad gebruiken beperken en vooraf medisch advies inwinnen.
3. De watertemperatuur moet worden gecontroleerd voordat u in de whirlpool gaat.
4. Het gebruik van alcohol, drugs of medicijnen voor of tijdens het gebruik van de whirlpool kan leiden tot bewusteloosheid en het risico op verdrinking.
5. Mensen die ziek zijn moeten medisch advies inwinnen voordat ze een whirlpool gebruiken.
6. Mensen die onder invloed zijn van medicijnen en/of in het verleden ziek zijn geweest, moeten medisch advies inwinnen voordat ze een hot tub gebruiken. Bepaalde medicijnen kunnen slaperigheid veroorzaken, terwijl andere de hartslag, bloeddruk en bloedsomloop beïnvloeden.
7. Dompel je hoofd niet onder water en slik geen whirlpoolwater in.

- Mensen met een besmettelijke ziekte mogen de whirlpool niet gebruiken.
- Wees voorzichtig bij het in- en uitstappen om letsel te voorkomen.
- Zwangere en mogelijk zwangere vrouwen moeten een arts raadplegen voor ze een hot tub gebruiken.
- Een langdurig verblijf in een whirlpool kan schadelijk zijn voor je gezondheid.
- Als je zwanger bent, kan een langdurig verblijf in het bubbelbad schadelijk zijn voor je foetus. Meet de temperatuur van het water voor gebruik. Gebruik de hot tub niet als het water warmer is dan 38°C. Blijf niet langer dan 10 minuten in het bubbelbad.
- Whirlpoolwarmte in combinatie met alcohol, drugs of medicijnen kan leiden tot bewusteloosheid.
- Verlaat het bubbelbad onmiddellijk als je je onwel, duizelig of slaperig voelt. De hitte van het water in de whirlpool kan leiden tot hyperthermie en bewusteloosheid.
- De oorzaken, symptomen en effecten van hyperthermie kunnen als volgt worden beschreven: Hyperthermie treedt op wanneer de interne temperatuur van het lichaam een niveau bereikt dat enkele graden boven de normale lichaamstemperatuur van 37°C ligt. De symptomen van hyperthermie zijn een stijging van de interne lichaamstemperatuur, duizeligheid, lusteloosheid, lichtheid in het hoofd en flauwvallen. De gevolgen van hyperthermie zijn een gebrek aan besef van warmte; het niet herkennen van de noodzaak om de hot tub te verlaten; het niet herkennen van het dreigende gevaar van schade aan de foetus bij zwangere vrouwen; fysiek onvermogen om de hot tub te verlaten; en bewusteloosheid, wat kan leiden tot het risico op verdrinking.
- Het gebruik van alcohol, drugs of medicijnen kan het risico op een fatale hyperthermie in een hot tub aanzienlijk verhogen.
- Voeg chemicaliën altijd toe aan water, voeg nooit water toe aan chemicaliën. Water toevoegen aan chemicaliën kan sterke dampen of heftige reacties veroorzaken.
- Spring nooit in de draaikolk. Duik nooit in een draaikolk of ander ondiep water.
- Vermijd haar en vuil in de afvoerpijpen.
- Gebruik een neutraal schoonmaakmiddel om de whirlpool schoon te maken.



- Gebruik geen zure of sterk alkalische reinigingsmiddelen of organische oplosmiddelen (bijv. alcohol, Tiana-water, ammoniak, aceton, enz.) voor het reinigen.

- Om schade aan de pomp te voorkomen, mag de whirlpool nooit ingeschakeld worden als er geen water in zit.
- Zorg ervoor dat chloortabletten en -korrels niet in contact komen met de zwembadfolie. Een geconcentreerde chlooroplossing kan het product beschadigen.
- Er mogen geen chemicaliën worden toegevoegd terwijl het zwembad in gebruik is. Huid- en oogirritatie kunnen optreden.
- Veeg de gecoate onderdelen lichtjes af met een pluisvrije, zachte doek, veeg niet af met een ruwe doek en gebruik geen organische oplosmiddelen.
- Kalk en/of vlekken op het oppervlak van de whirlpool kunnen worden verwijderd met tandpasta op een zachte doek.
- Gebruik reinigingsmiddelen in korrelvorm die gemengd kunnen worden met water.
- Zorg ervoor dat nagellak, nagellakremover, droge vloeibare reinigingsmiddelen, aceton, kleurverwijderaar of andere oplosmiddelen niet in contact komen met de acryloppervlakken.
- Zorg ervoor dat het acryloppervlak na elk gebruik grondig wordt gereinigd en dat er geen schoonmaakmiddelen in het circulatiesysteem terechtkomen.
- Montage en demontage alleen door volwassenen.
- Kinderen mogen de whirlpool niet gebruiken zonder toezicht van een volwassene.
- Kinderen mogen niet met het apparaat spelen.
- Reiniging en onderhoud moeten worden uitgevoerd door een volwassene die bekend is met het risico van elektrische schokken.
- Tijdens het gebruik van de whirlpool zijn elektrische apparaten boven of in de directe omgeving van de whirlpool niet toegestaan.
- Houd de netstekker van het aansluitsnoer voor dit product op meer dan 3,5 m afstand van de whirlpool of plaats het op een hoogte van minstens 1,2 m.
- Trek altijd de stekker uit het stopcontact voordat u het product reinigt, verwijdert, onderhoudt of anderszins aanpast.
- De voedingskabel mag niet rechtstreeks in de grond worden gelegd.
- Plaats het netsnoer zo dat het niet beschadigd kan worden door tuingereedschap zoals grasmaaiers, heggenscharen of andere apparatuur.
- Als het netsnoer van deze Whirlpool SPLASH beschadigd is, **moet** het uit gebruik worden genomen. Neem contact op met de fabrikant of de klantenservice om gevaar te voorkomen.
- Gebruik alleen originele reserveonderdelen als vervanging.
- Laat de hot tub niet voor langere tijd zonder water staan. Stel de hot tub niet voor langere tijd bloot aan direct zonlicht.
- Als het product langere tijd niet wordt gebruikt, bijvoorbeeld in de winter, demonteer het dan en bewaar het binnenshuis.
- Laat het water in de whirlpool niet bevriezen. Zet de whirlpool niet aan als het water bevroren is.
- Gebruik de whirlpool niet als deze bij levering beschadigd is en/of op een of andere manier niet goed functioneert. Neem onmiddellijk contact op met het servicecentrum van Home Deluxe GmbH. Zij kunnen u verder helpen.
- Gebruik de whirlpool nooit alleen. Laat andere mensen de whirlpool niet alleen gebruiken.
- Giet nooit water met een temperatuur hoger dan 40°C rechtstreeks in de whirlpool.
- Houd dieren uit de buurt van de hot tub om schade te voorkomen.
- Voeg geen badolie of badzout toe aan het whirlpoolwater.
- De whirlpool moet geïnstalleerd worden op een vlakke en gladde ondergrond.
- Zorg voor voldoende afvoer rond de whirlpool, zodat overstromend water geen probleem is.

Veiligheid van niet-zwemmers



- Voortdurend, actief en aandachtig toezicht op onervaren zwemmers en niet-zwemmers door een bevoegde volwassene is altijd vereist (in gedachten houdend dat kinderen jonger dan vijf jaar het grootste risico lopen om te verdrinken).
- Stel een competente volwassene aan die toezicht houdt op de hot tub telkens hij gebruikt wordt.
- Als de hot tub niet in gebruik is of als er geen toezicht is, haal dan al het speelgoed uit de hot tub en de omgeving zodat kinderen niet de aandacht op de hot tub vestigen.
- Veiligheidsvoorzieningen
- Er moet een afdekking of andere beschermende voorziening worden gebruikt om te voorkomen dat onbevoegden toegang krijgen tot de whirlpool.
- Afsluitingen, zwembadafdekkingen, zwembadalarmen of soortgelijke veiligheidsvoorzieningen zijn goede hulpmiddelen, maar ze zijn geen vervanging voor ononderbroken en bekwaam toezicht door volwassenen (personen van 18 jaar en ouder).
- Veiligheidsuitrusting
- Houd een werkende telefoon en een lijst met noodnummers in de buurt van de hot tub.

Veiliger gebruik van de whirlpool



- Stimuleer alle gebruikers - vooral kinderen - om te leren zwemmen.
- Leer de levensreddende onmiddellijke maatregelen (reanimatie) en fris deze kennis regelmatig op. Dit kan een levensreddend verschil maken in een noodgeval.
- Leer alle gebruikers van de hot tub, ook kinderen, wat ze moeten doen in geval van nood.
- Val nooit in ondiep water. Dit kan leiden tot ernstig letsel of de dood.
- Gebruik de hot tub niet als je alcohol of medicijnen gebruikt; dit kan je vermogen om de hot tub veilig te gebruiken beïnvloeden.
- Het gebruik van alcohol, drugs en medicijnen voor het gebruik van de whirlpool kan leiden tot bewusteloosheid en verdrinking.
- Als u de whirlpoolafdekking gebruikt, verwijder deze dan volledig van het wateroppervlak voordat u in de whirlpool stapt.
- Bescherm hot tub-gebruikers tegen ziektes die door het water worden overgedragen door het water van de hot tub goed te behandelen en voor een goede hygiëne te zorgen.
- Bewaar chemicaliën buiten het bereik van kinderen.
- Mensen met overgewicht, hart- en vaatziekten, hoge of lage bloeddruk of andere problemen met de bloedsomloop en diabetici moeten een arts raadplegen voordat ze de whirlpool gebruiken.
- Tips voor het winterklaar maken van de buiten whirlpool SPLASH

- Schakel de energiestand in, want de whirlpool heeft een vorstbeschermingsfunctie om bevriezing te voorkomen. Koppel de whirlpool niet los van de stroomvoorziening en gebruik de thermische afdekking niet. Voeg wat warm water toe als je de whirlpool gebruikt om de opwarmtijd te verkorten en schade aan de thermische apparaten te voorkomen.
- Als je de hot tub langere tijd niet gebruikt door het koude weer, is het aan te raden om het water af te tappen en de stroom uit te schakelen. Zo voorkom je dat de leidingen en pompen bevriezen. Dek de hot tub af met een dikke doek voordat je de cover erop doet.

Omvang van de levering

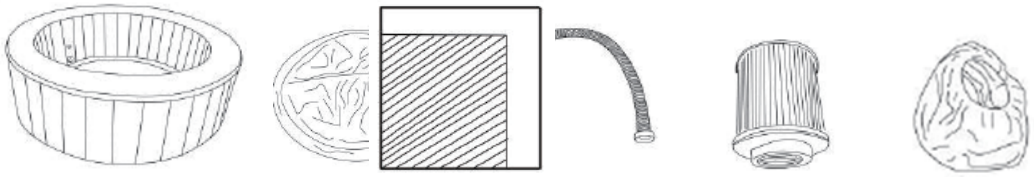

A **B** **C** **D**

A. Whirlpool
B. Whirlpoolbekleding met gespen
C. Opblaasslang
D. Filtercassette & filtercassettedeksel
E. Rubberen stop
F. Reparatieset
G. Montagehandleiding

Installatieplaats

- De vloer moet de verwachte belasting kunnen dragen.
- Er moet een adequaat afvoersysteem aanwezig zijn om overlopend water op de juiste manier af te voeren.
- Plaats de whirlpool niet op tapijt of ander materiaal dat door vocht beschadigd kan worden.
- Gebruik de whirlpool **alleen** op balkons, terrassen etc. als de statica is gecontroleerd en de maximale belasting van het bad gevuld met water, inclusief vier volwassenen, wordt gedragen.



Door het gecombineerde gewicht van de hot tub, het water en de gebruikers is het bijzonder belangrijk dat de vloer waarop de hot tub wordt geïnstalleerd absoluut vlak en horizontaal is en het totale gewicht van de hot tub gemakkelijk kan dragen. Als de hot tub wordt geïnstalleerd op een ondergrond die niet aan de bovenstaande eisen voldoet, wordt schade die hierdoor wordt veroorzaakt niet gedekt door de garantie. De eigenaar van de hot tub is altijd verantwoordelijk voor de juiste staat van de installatieplaats.

Installatie binnen

Let op de speciale vereisten als je de whirlpool binnenshuis installeert.

- De vloer moet bestand zijn tegen de capaciteit van de whirlpool. De vloer moet een antislip, vlak oppervlak zijn.
- Een goede afvoer is essentieel voor de installatie van een hot tub binnenshuis. Als je een nieuwe ruimte bouwt voor de spa, is het aan te raden om een vloerafvoer te installeren.
- Vocht is een natuurlijk neveneffect van de installatie van een spa. Bepaal de effecten van vochtigheid op blootgesteld hout, papier enz. op de voorgestelde locatie. Om deze effecten tot een minimum te beperken, is het het beste om de gekozen ruimte voldoende te ventileren. Een architect kan helpen bepalen of er meer ventilatie nodig is.

Buiteninstallatie

- Ongeacht waar je de hot tub wil plaatsen, het is belangrijk dat je een stevige fundering hebt. Als je de hot tub buiten installeert, zorg er dan voor dat er geen scherpe voorwerpen zijn die schade kunnen veroorzaken.
- Er kan water uit de whirlpool lekken tijdens het vullen, legen of gebruik. De whirlpool moet in de buurt van een vloerafvoer worden geïnstalleerd
- Stel het oppervlak van de whirlpool niet gedurende lange tijd bloot aan direct zonlicht.

Montage

Er is geen extra gereedschap nodig voor de montage. Alles wat je nodig hebt, staat bovenaan de leveringsomvang op pagina 9.

Whirlpool montage

Stap 1
Neem de hot tub uit de verpakking en vouw hem open. Spreid de hot tub uit.
Zorg ervoor dat het zwembad aan de rechterkant bovenaan staat.

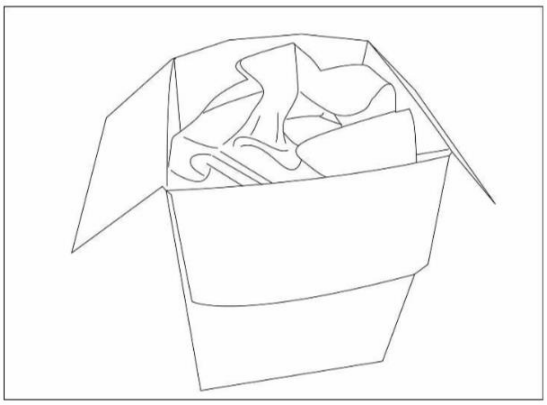

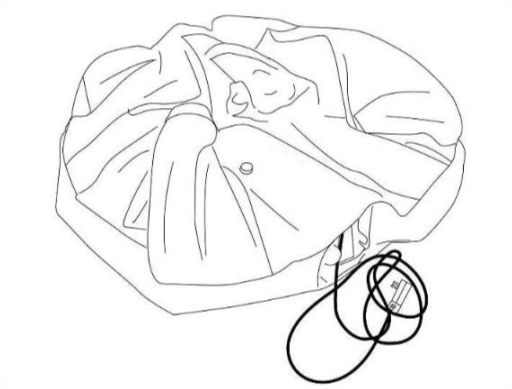

Stap 2
Steek de stekker in het stopcontact en druk op de knop "Reset" totdat het indicatielampje rood oplicht.
We raden je aan om de veiligheid van de netstekker te testen voordat je het zwembad gebruikt. Als het indicatielampje uitgaat nadat je op de knop "Test" hebt gedrukt, betekent dit dat de netstekker werkt. Druk dan nogmaals op de "RESET"-knop om de hot tub in gebruik te nemen.



Stap 3

Schroef het deksel van het opblaasapparaat los. Schroef één uiteinde van de opblaasslang op de aansluiting.

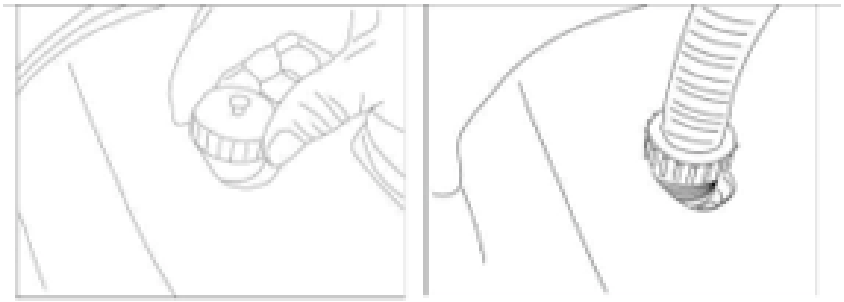

Stap 4

Open het deksel van de luchtinlaat/luchtuitlaat. Sluit het andere uiteinde van de opblaasslang aan op de aansluiting

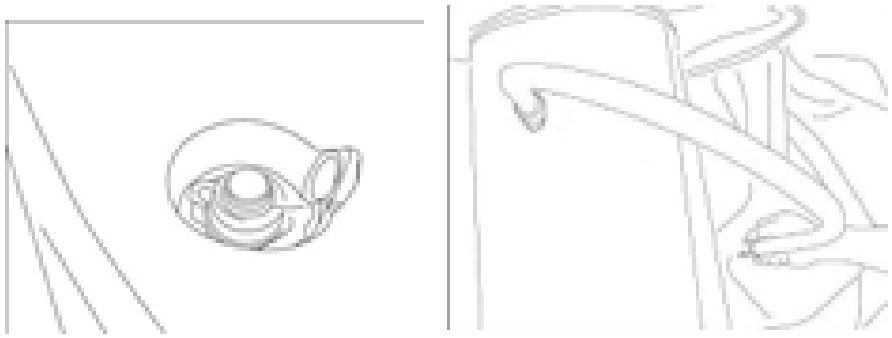

Stap 5

Blaas het bubbelbad op door op de luchtbelknop te drukken.



Als de whirlpool voldoende is opgepompt, schakel je de luchtstroom weer uit met de luchtbelknop.

Let op: blaas niet te veel op.
Opmerking: Als u lucht wilt toevoegen aan de whirlpool gevuld met water, moet u eerst de luchtstroom 2 - 3 minuten laten werken door op de luchtbelknop te drukken; voer dan stappen 2-5 hierboven uit.

Stap 6

Verwijder de opblaasslang en schroef het ventiel goed dicht.

Stap 7
Koppel de opblaasslang los van de luchtuitlaat en schroef de luchtuitlaat vast.

Stap 8
Schroef de filtercassette met de klok mee op de waterinlaat van de whirlpool.

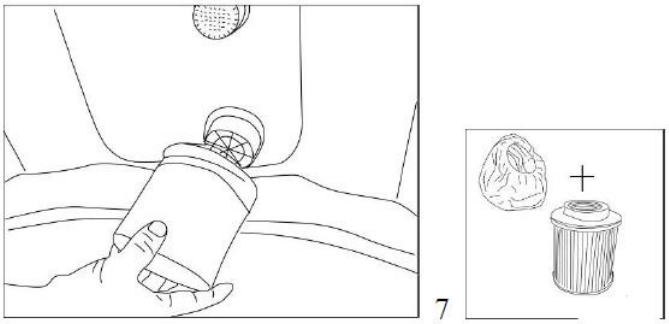

Stap 9
Vul de whirlpool met de tuinslang tot aan de waterpeilmarkering op de wand van de whirlpool.

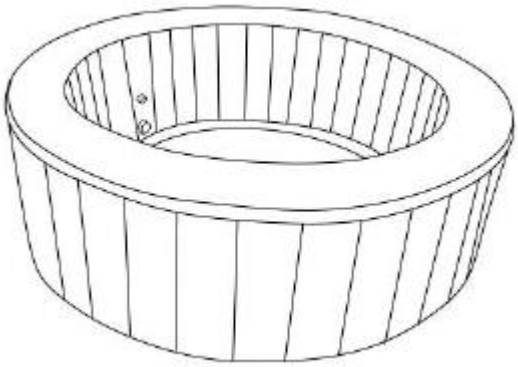

Stap 10
Plaats de cover op het bubbelbad en sluit het met de gespen aan de zijkanten.

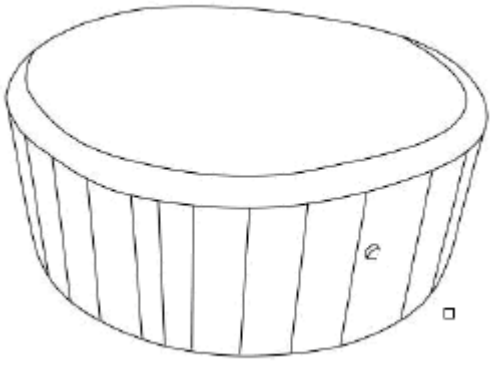

Bedieningselement

De basis van het bedieningselement is gemaakt van milieuvriendelijk PU-materiaal, dat zacht en comfortabel is. Het oppervlak van de basis kan worden gewassen.
Het bedieningselement is verchroomd en voldoet aan de ROHS-normen. De oppervlaktefolie is vastgelijmd met scheepslijm.

Weergave

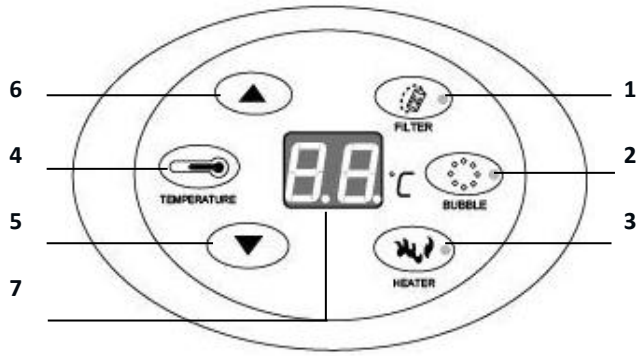

1. Filter "Aan/Uit
2. Bubbelfunctie (bubbel) "Aan/Uit".
3. Verwarming "Aan/Uit
4. Temperatuurknop
5. Temperatuur verhogen
6. Lagere temperatuur
7. Temperatuurweergave

Belangrijkste beschrijving

Illustratie	Beschrijving van de
 FILTER	**Knop FILTER:** Druk op de knop "**FILTER**" om de filterpomp in of uit te schakelen. - De filterpomp wordt ingeschakeld, de controle-LED in de knop brandt "**rood**". - De filterpomp is uitgeschakeld, de controle-LED is "**uit**". **Opmerking:** De filterfunctie kan alleen worden uitgeschakeld als de verwarmingsfunctie is uitgeschakeld.
 BUBBLE	**Knop BUBBLE:** Druk op de knop "**BUBBLE**" om de bubbelfunctie in of uit te schakelen. - De belfunctie is ingeschakeld, de controle-LED in de knop brandt "**rood**". - De belfunctie is uitgeschakeld, de controle-LED is "**uit**". Na 20 minuten werking stopt de bubbelfunctie automatisch. Als de functie opnieuw moet worden gebruikt, moet een pauze van 10 minuten in acht worden genomen, waarna de knop "BUBBLE" opnieuw kan worden ingedrukt. Tijdens de periode waarin de borrelfunctie werd gestart en gedurende 15 minuten in werking was, kan het borrelen worden gestopt of gestart. Wacht 10 minuten tot de borrelfunctie opnieuw gestart is. Als de borrelfunctie gedurende 20 minuten werd ingeschakeld en vervolgens werd gestopt, kan de borrelfunctie niet binnen 10 minuten opnieuw worden gestart.

Illustratie	Beschrijving van de
	**Knop HEATER:** Druk op de knop "**HEATER**" om de verwarming in of uit te schakelen. - Het verwarmingssysteem is ingeschakeld, de controle-LED in de knop brandt "**rood**". - Het verwarmingssysteem is uitgeschakeld, de controle-LED is "**uit**". Door op de knop "**HEATER**" te drukken, wordt het verwarmingssysteem ingeschakeld, gaat de controle-LED "**rood**" branden, gaat de controle-LED van de filtersleutel "**rood"** branden en gaat de filterpomp werken. De vooraf ingestelde temperatuur is bereikt, het verwarmingssysteem stopt met werken, de controleled van de verwarming blijft branden. De filterpomp stopt met werken, het controlelampje van de filter gaat uit. Als de watertemperatuur tot 2° onder de vooraf ingestelde temperatuur daalt, gaat het verwarmingssysteem automatisch weer werken en start ook de filterpomp opnieuw. De filtercontrole-LED gaat branden.
	**TEMPERATUUR toets:** Als u op de knop "**TEMPERATUUR**" drukt, wordt het display ingeschakeld, beginnen de cijfers te knipperen en kunt u ze instellen door op de knoppen **5** en **6 te drukken.** Zodra de instelling is voltooid, moet de toets "**TEMPERATURE**" nogmaals worden ingedrukt om te bevestigen. Standaardtemperatuur: 40°C Instelbaar temperatuurbereik: 20 - 40°C
	Druk op de knop om de temperatuur te verhogen.
	De temperatuur wordt verlaagd door op de knop te drukken.

Wanneer de instellingen voltooid zijn, drukt u nogmaals op de toets TEMPERATURE om te bevestigen. Het display toont vervolgens de huidige watertemperatuur.

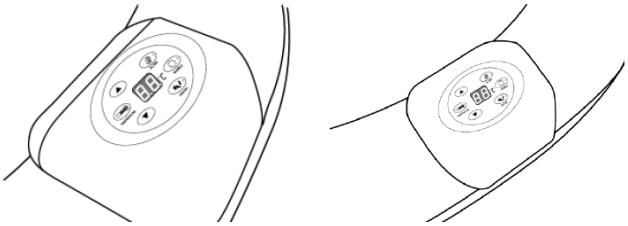

De behuizing van het bedieningspaneel is gemaakt van milieuvriendelijk PU-materiaal, dat bijzonder zacht en comfortabel is. De behuizing kan worden gewassen. De onderdelen van het bedieningspaneel zijn verchroomd. De oppervlaktefolie is gelijmd met een sterke lijm.

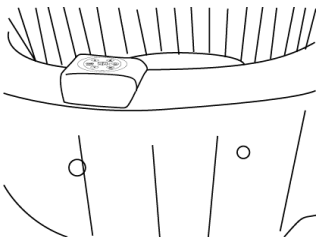

Vul de whirlpool met water: Het water moet ongeveer 2 cm boven de waterlijn gevuld zijn. Als

het waterpeil lager is, kan het verwarmingselement defect raken. Als het waterpeil hoger is, kan het water overlopen tijdens het gebruik.

Waterbehandeling

- Het water in de whirlpool moet regelmatig gefilterd worden. We raden niet aan om het water continu te filteren.
- Het water in de whirlpool moet regelmatig worden behandeld met speciale chemicaliën. Chemicaliën die kaliumionen bevatten, mogen echter niet worden gebruikt. Als er chemicaliën met kaliumionen worden gebruikt om het water te behandelen, kan er gemakkelijk kalkaanslag ontstaan op de wanden en in de leidingen van het verwarmingssysteem. Kalkaanslag veroorzaakt schade aan de elektrische componenten en kan leiden tot voortijdige uitval.
- Na 168 bedrijfsuren van het filtersysteem klinkt er een waarschuwingssignaal om de gebruiker eraan te herinneren het filter te reinigen of te vervangen.

Opslag

Laat het water volledig uit het waterreservoir lopen, verwijder waterdruppels van de wanden.
Zorg ervoor dat al het water uit de hot tub en de regelkast wordt afgevoerd. Dit is belangrijk om de levensduur van de spa te verlengen. We raden aan om een stofzuiger te gebruiken om het water uit de leidingen van de hot tub en de pomp te blazen of te zuigen. Verwijder de filterpatroon.
Leg de hot tub dan een dag te drogen, laat hem dan helemaal leeglopen en vouw hem op.
Vouw de hot tub in de winter binnen op. In de winter zijn de temperaturen meestal erg laag, waardoor de materialen hard worden. Tijdens het opvouwen kan er dan schade optreden. Bewaar de hot tub na het opvouwen in de originele verpakking op een plek waar hij niet wordt blootgesteld aan direct zonlicht.

Onderhoud

Reinig de filtercassette ten minste elke 72 - 120 bedrijfsuren. Afhankelijk van het gebruik moet de filtercassette minstens één keer per maand worden vervangen.

Ververs het water om de paar dagen of gebruik speciale zwembadchemicaliën. Voor alle whirlpools moeten zwembadchemicaliën worden gebruikt. Uw leverancier van zwembaden geeft u graag informatie over de benodigde chemicaliën en hoe u deze moet gebruiken. Volg de instructies van de fabrikant van de betreffende chemicaliën nauwgezet op.
Los de chloortabletten en chloorkorrels op in een bak voordat je ze aan het zwembadwater toevoegt. Meng de chlooroplossing grondig met het zwembadwater.
Whirlpoolschade veroorzaakt door onjuist gebruik van chemicaliën of onjuiste behandeling van het water valt niet onder de garantie.

- pH-waarde: We raden aan om de pH-waarde van het water tussen 7,2 en 7,8 te houden - met een totale alkaliteit van 80 - 120 ppm en een vrij chloorgehalte tussen 3 en 5 ppm.
- Controleer de waterkwaliteit minstens één keer per week met een in de handel verkrijgbare testkit. Een lage pH-waarde beschadigt de whirlpool en de pomp. Schade veroorzaakt door een slechte waterkwaliteit wordt niet gedekt door de garantie.
- De hot tub-eigenaar is verantwoordelijk voor de juiste sterilisatie van het water; er moet regelmatig (indien nodig dagelijks) een goedgekeurd ontsmettingsmiddel worden toegevoegd. Het ontsmettingsmiddel voorkomt dat bacteriën en virussen zich in het water vermenigvuldigen.

De filtercassette reinigen

1. Zorg ervoor dat u de voeding uitschakelt voordat u de volgende stappen uitvoert.
2. Maak de filtercassette los door deze linksom te draaien.
3. Verwijder het deksel van de filtercassette.

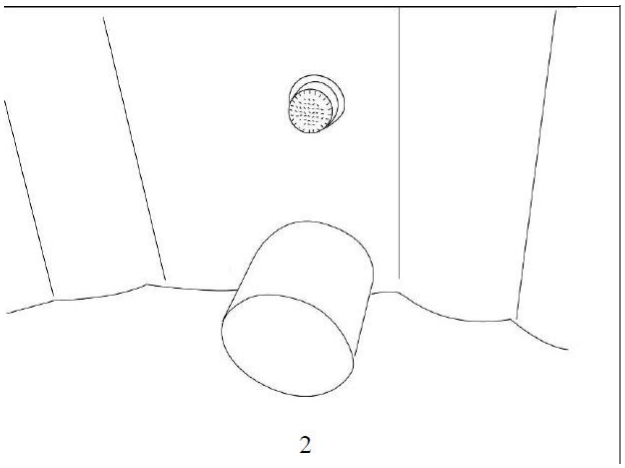

2

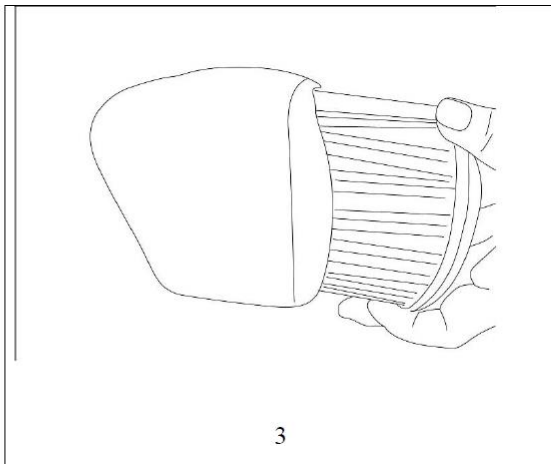

3

4. De filtercassette kan worden doorgespoeld met een tuinslang en dan opnieuw worden gebruikt. De filtercassette moet echter worden vervangen als hij hardnekkig vuil of verkleurd is.
5. Plaats het deksel terug op de filtercassette en schroef de filtercassette met de klok mee op de waterinlaat.

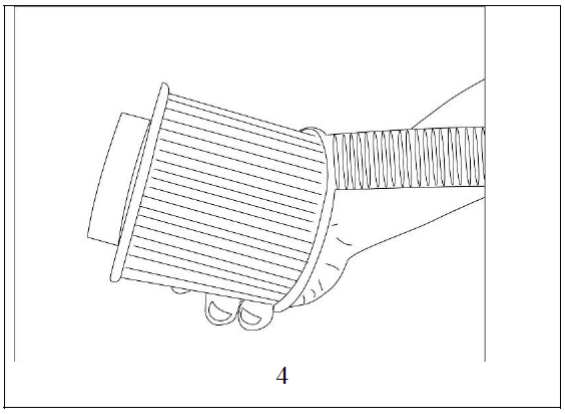

4

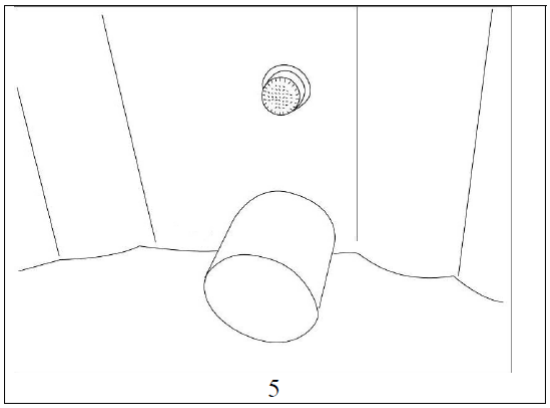

5

Opmerking

Om kortsluiting of het doorslaan van de RCD-stekker te voorkomen, raden wij u ten zeerste aan het product aan te sluiten op een apart gezekerd circuit. Er kan overbelasting optreden als meerdere elektrische apparaten tegelijkertijd op dezelfde lijn werken of als er een verlengsnoer wordt gebruikt. Neem deze aanbeveling in acht bij het installeren van uw whirlpool, sauna of infraroodcabine. Meer informatie vindt u in de installatiehandleiding en de technische gegevens.

Water afvoeren

1. Trek de stekker uit het stopcontact.
2. Sluit het stopcontact aan de binnenwand van de whirlpool met de plastic stekker.

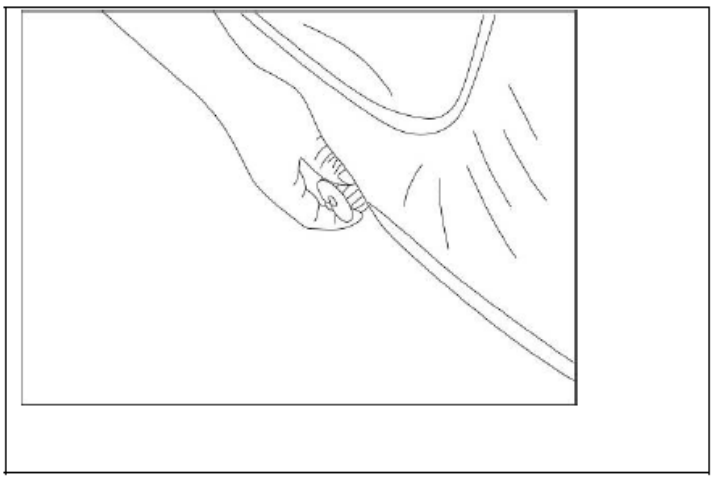

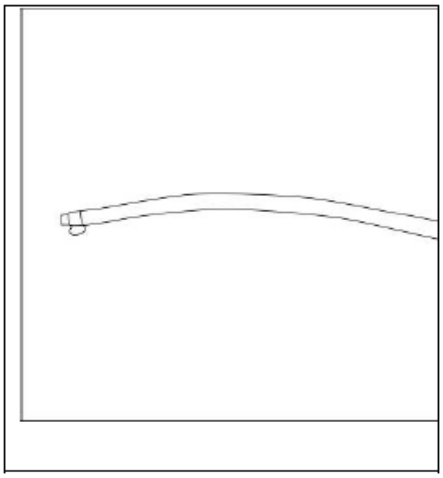

3. Open de uitlaat aan de buitenwand van de whirlpool. Schroef een uiteinde van de opblaasslang op de aansluiting.
4. Trek de plastic stop uit het stopcontact aan de binnenwand van de whirlpool: het water loopt weg.
5. Als er geen water meer in de whirlpool zit, verwijder dan al het water uit de waterleidingen door op de luchtbelknop te drukken en deze functie 2 - 3 minuten te laten werken.
6. Koppel ten slotte de opblaasslang los en schroef de aansluiting dicht.

Opblazen

Open het volledige ventiel om de lucht te laten ontsnappen.



Schoonmaken

Wasmiddelresten en opgeloste vaste stoffen van zwemkledij en chemicaliën zullen zich geleidelijk ophopen in het water van de hot tub. Gebruik water en zeep om de hot tub schoon te maken en spoel hem daarna uit.

Opmerking: Gebruik geen harde borstels of schurende schoonmaakmiddelen.

Reparatie

Voor kleine scheurtjes en andere schade kun je de meegeleverde reparatieset gebruiken. Maak de

beschadigde plek en het gebied eromheen zorgvuldig droog. Breng de lijm uit het zakje met accessoires aan op de reparatiepleister en druk de pleister vervolgens op de beschadigde plek. Strijk het oppervlak glad en verwijder eventuele luchtbellen. Op deze manier kunnen kleine, bijna onzichtbare reparaties meestal zonder veel moeite worden uitgevoerd.

Problemen oplossen

Problemen	Oorzaak	Oplossingen
Het sproeisysteem werkt niet	- Luchtpomp is te heet - Er is iets mis met de stroomkast	- Haal de stekker van de luchtpomp uit het stopcontact. Zodra de luchtpomp is afgekoeld, steek je de stekker in het stopcontact en druk je op de knop van de jet om hem te activeren.
De verwarmingsfunctie werkt niet	- Temperatuur te laag ingesteld - Vuilfilterpatroon - Ontoereikende waterniveaus - Verwarmingselement defect	- Stel in op een hogere temperatuur (20 - 40°C). - Reinig/vervang het filterpatroon tijdig - Voeg water toe tot een bepaald niveau.
Filtersysteem werkt niet	- Vuil filterpatroon - Er is iets mis met de stroomkast - Te weinig spanning of onjuiste frequentie	- Reinig/vervang het filterpatroon tijdig. - Bel de klantenservice als het filter niet wordt gereset.
Lekkage in de whirlpool	- Whirlpool is gescheurd of doorboord	- Gebruik de bedoelde reparatiepleister
Water niet schoon	- Onvoldoende filtertijd - Vuil filterpatroon - Onjuist wateronderhoud	- Verhoog de filtratietijd. - Het filterpatroon reinigen/vervangen. - Raadpleeg de instructies van de fabrikant van de chemicaliën.
De displaytemperatuur is hoger dan 40 graden nadat de verwarmingsfunctie is gestopt.	- De displaytemperatuur kan plotseling stijgen omdat het restwater in de verwarmingsketel nog steeds wordt verwarmd door de resttemperatuur. De ingang is geblokkeerd	- De temperatuur zal een paar minuten later weer normaal zijn. - Reinig de inlaat

Als er een ander probleem optreedt met het product, neem dan contact met ons op.

Foutcode op het display

Weergave	Status / LED	Betekenis
FC	Flikkers	Filterpatroon vervangen
SL	Flikkers	Watertemperatuur te laag
HL	Flikkers	Watertemperatuur te hoog
PST	Flikkers	Kortsluiting van de temperatuursensor
OC	Flikkers	Open circuit bij de temperatuursensor
FP	Overschakelen naar Real-time watertemperatuur	Systeem staat in de vorstbeveiligingsmodus
5H	Temperatuursensor defect	Temperatuursensor vervangen

Vorstbeveiligingsstatus "FP" modus: Druk bij een temperatuurinstelling onder de minimumtemperatuur (68 ° F / 20 ° C) nogmaals op de temperatuurknop "omlaag" om de vorstbeveiligingsmodus te activeren. Het filter en het verwarmingselement zullen werken om de temperatuur op 5°C te houden en te voorkomen dat het water bij lage temperaturen bevriest. Als de temperatuurinstelling hoger is dan 20°C, wordt de vorstbeveiligingsmodus uitgeschakeld.

1) (Realtime / ingestelde temperatuur - weergavebereik: de ingestelde FP/realtime watertemperatuur wordt weergegeven in dit bereik.
2) Statusweergaven: In de vorstbeveiligings/FP-modus is de filterfunctie altijd in werking en brandt het indicatielampje continu. ℃Als de temperatuur hoger is dan 5 , wordt de verwarming uitgeschakeld en is het indicatielampje uit. ℃Als de watertemperatuur lager is dan 5 , wordt de verwarming ingeschakeld en brandt het indicatielampje altijd.

Elektrische en elektronische apparatuur - Informatie voor particuliere huishoudens

De Wet elektrische en elektronische apparatuur (ElektroG) bevat een groot aantal eisen voor de omgang met elektrische en elektronische apparatuur. De belangrijkste worden hier samengevat.

1. Gescheiden inzameling van oude apparaten

Elektrische en elektronische apparaten die afval zijn geworden, worden oude apparaten genoemd. Eigenaren van oude apparaten moeten deze gescheiden van ongesorteerd gemeentelijk afval verwijderen. Ze moeten gebruikte batterijen en accu's die niet in het oude apparaat zitten, evenals lampen die uit het oude apparaat kunnen worden verwijderd zonder ze te vernietigen, scheiden van het oude apparaat zonder ze te vernietigen, voordat ze deze inleveren bij een inzamelpunt. Scheid oude apparaten om ze klaar te maken voor hergebruik.

2. Batterijen en oplaadbare batterijen

In de regel moeten eigenaars van afgedankte apparaten afgedankte batterijen en accu's die niet bij het afgedankte apparaat horen, scheiden voordat ze deze inleveren bij een inzamelingspunt. Dit geldt niet als het afgedankte apparaat wordt ingeleverd bij openbare afvalbeheerinstanties en wordt gescheiden van andere afgedankte apparaten om ze voor te bereiden voor hergebruik.

3. Opties voor het inleveren van oude apparaten

Eigenaars van oude apparaten uit particuliere huishoudens kunnen deze inleveren bij de inzamelpunten van de openbare afvalverwijderingsinstanties of bij de terugnamecentra die zijn opgezet door fabrikanten of distributeurs in overeenstemming met de ElektroG. Een online lijst van inzamel- en terugnamecentra is te vinden op de website: https://www.stiftung-ear.de of https://www.take-e-back.de.

4. Verklaring gegevensbescherming

Oude apparaten bevatten vaak gevoelige persoonlijke gegevens. Dit geldt met name voor apparaten met informatie- en telecommunicatietechnologie, zoals computers en smartphones. Houd er in uw eigen belang rekening mee dat elke eindgebruiker verantwoordelijk is voor het verwijderen van de gegevens op de oude apparaten die worden weggegooid.

5. Terugnameplicht van distributeurs

Distributeurs met een verkoopoppervlakte voor elektrische en elektronische apparatuur van ten minste 400 m2 en distributeurs van levensmiddelen met een totale verkoopoppervlakte van ten minste 800 m2 die meerdere keren per kalenderjaar of op permanente basis elektrische en elektronische apparatuur aanbieden en op de markt aanbieden, zijn daartoe verplicht,

- bij levering van een nieuw elektrisch of elektronisch apparaat aan een eindgebruiker, een oud apparaat van de eindgebruiker van hetzelfde type dat in wezen dezelfde functies vervult als het nieuwe apparaat, kosteloos terug te nemen op de plaats van levering of in de onmiddellijke nabijheid daarvan, en
- op verzoek van de eindgebruiker afgedankte elektrische en elektronische apparatuur waarvan de buitenafmeting niet groter is dan 25 cm, gratis terug te nemen in de detailhandel of in de onmiddellijke nabijheid; de terugname mag niet gekoppeld zijn aan de aankoop van een elektrisch of elektronisch apparaat en is beperkt tot drie oude apparaten per soort apparaat.

6. Betekenis van het "doorgestreepte vuilnisbak" symbool

Het symbool van een doorgekruiste vuilnisbak dat regelmatig op elektrische en elektronische apparaten staat, geeft aan dat het apparaat in kwestie aan het einde van zijn levensduur gescheiden van ongesorteerd huishoudelijk afval moet worden ingezameld.

- Registratienummer fabrikant
- Wij zijn als fabrikant in de zin van de ElektroG geregistreerd bij de verantwoordelijke stichting Elektro-Altgeräte Register (Nordostpark 72, 90411 Neurenberg) onder het volgende

registratienummer: WEEE-Reg. nr. DE86467979

Garantie

De wettelijke aansprakelijkheid voor defecten en garantierechten gelden vanaf de aankoopdatum. Home Deluxe GmbH aanvaardt geen aansprakelijkheid voor schade die ontstaat door het niet naleven van de gebruiksaanwijzing. Klachten die voortvloeien uit onjuiste installatie of onjuist gebruik zijn uitgesloten van de garantie. Neem in geval van defecten aan het product schriftelijk contact op met onze klantenservice via het contactformulier op onze homepage, onder vermelding van de productnaam, het serienummer en een foto van het typeplaatje:

Home Deluxe GmbH
Schanzeweg 2
32312 Lübbecke
Duitsland
Tel: +49 (0)5743 6181-0
www.home-deluxe-gmbh.de

Als je nog vragen hebt, kun je contact opnemen met onze klantenservice via het contactformulier.

Model:	Whirlpool SPLASH voor buiten - Uni Grijs	(Artikel ID 17070)
	Whirlpool voor buiten SPLASH - beton	(Artikel ID 17069)
	Whirlpool SPLASH - Beige	(Artikel ID 19913)

We behouden ons het recht voor om technische en visuele wijzigingen aan te brengen aan het artikel in het kader van productverbeteringen.